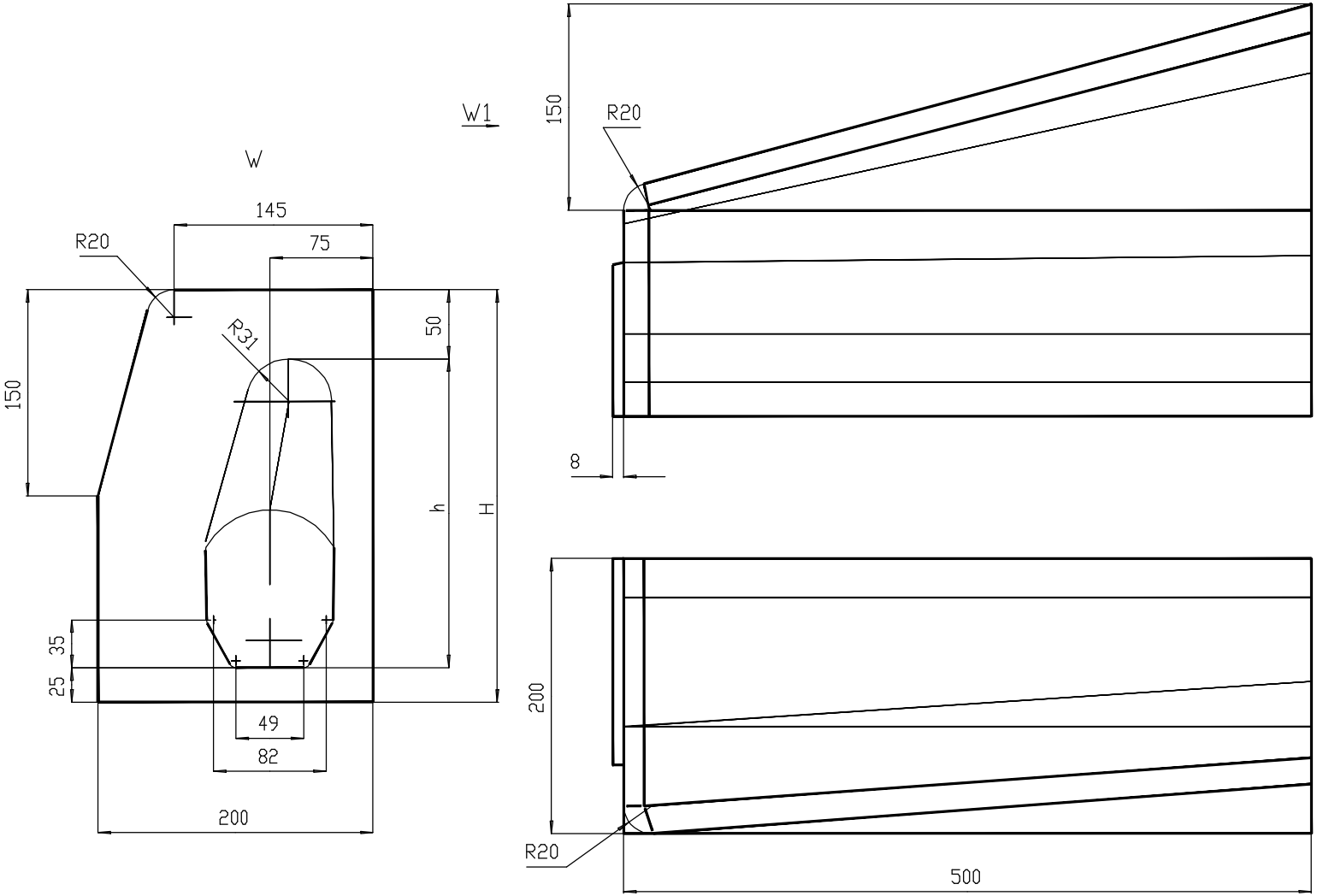


| Oznaczenie | | | A | Z |
|---|---|---|---|---|
| WYLOT | Wysokosc krawezniko | H | 300 | 400 |
| | Wysokosc wylotu kanalu | h | 225 | 325 |
| WLOT | Wysokosc krawezniko | H1 | 170 | 270 |
| | Wysokosc kanalu | h1 | 115 | 215 |

| | | | | | | | | | |
|---|---|---|---|---|---|---|---|---|---|
| | | | | | OPRACOWAŁ | T. Zielonka | | | ARKUSZ 1 |
| | | | | | SPRAWDZIŁ | J. Engel | | | ILOŚĆ ARKUSZY 1 |
| | | | | | ZATWIERDZIŁ | J. Engel | | | |
| OZN. ZMIANY | ILOŚĆ ZMIAN | NR KZK | PODPIS | DATA | | IMIĘ I NAZWISKO | PODPIS | DATA | |

ZASTĘPUJE RYSUNEK NR

ZASTĘPIONY PRZEZ RYSUNEK NR

PODZIAŁKA

MATERIAŁ

MASA

ANCOR

NAZWA: Krawężnik drogowy skrajny lewy

NUMER RYSUNKU: KD03B